NANNA
PATTERN DESIGN

SCHNITTMUSTER: „Tilia"

TEIL: Top mit Stickerei

STICKVORLAGE: „tanzende Frau"

SEITENANZAHL: 13 Seiten

GRÖßEN: XS–XL

DRUCKINFORMATION:

Die Datei wird im Querformat und in 100% Größe ausgedruckt. Wenn es möglich ist, sollte der Schnitt auch in der optimalsten Qualität ausgedruckt werden, damit sich der Druck nicht verzieht. Auf der ersten Seite des Schnittmusters findest du ein Kontrollkästchen, das in deinem Ausdruck 3 cm x 3 cm groß sein muss.

ZUSAMMENFÜGEN DER SEITEN:

Schneide jeweils die rechte und die obere Kante an der gestrichelten Linie ab. Durch die Passmarken auf jeder Seite kannst du das Schnittmuster einfach zusammenfügen. Die waagerechten Seiten sind mit Ziffern, die senkrechten mit Buchstaben versehen. Wenn du ein wenig Flüssigkleber nutzt, kannst du die Linien und Passmarken leichter aufeinander schieben.

Tipp: Klebe zuerst die senkrechten Bahnen (Passmarken Ziffer) und anschließend die drei Bahnen in waagerechter Richtung (Passmarken Buchstaben) zusammen.

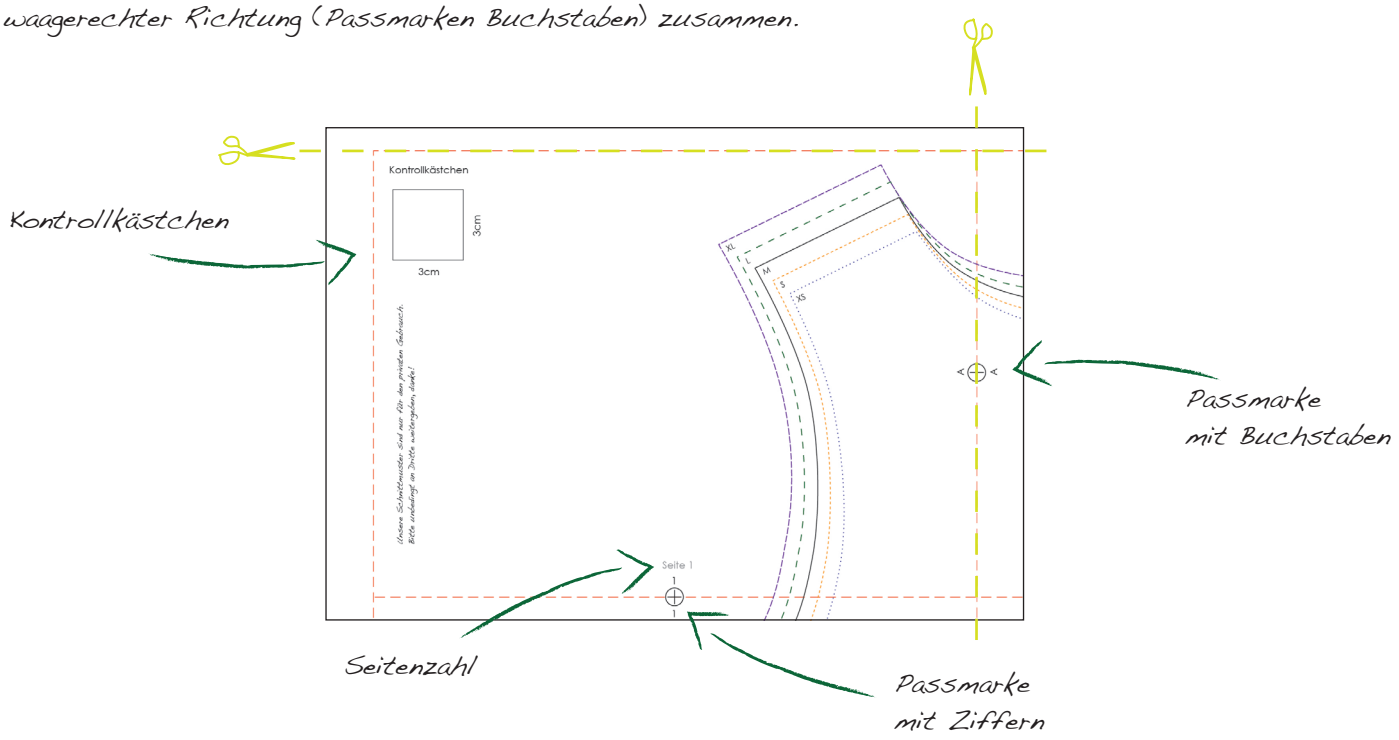

SCHNITTMUSTER AUSSCHNEIDEN:

Schneide das Schnittmuster in deiner gewünschten Größe aus. Die Nahtzugabe ist bereits im Schnitt enthalten.

XS S M L XL

Kontrollkästchen

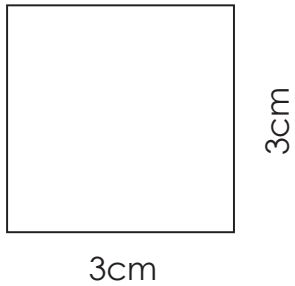

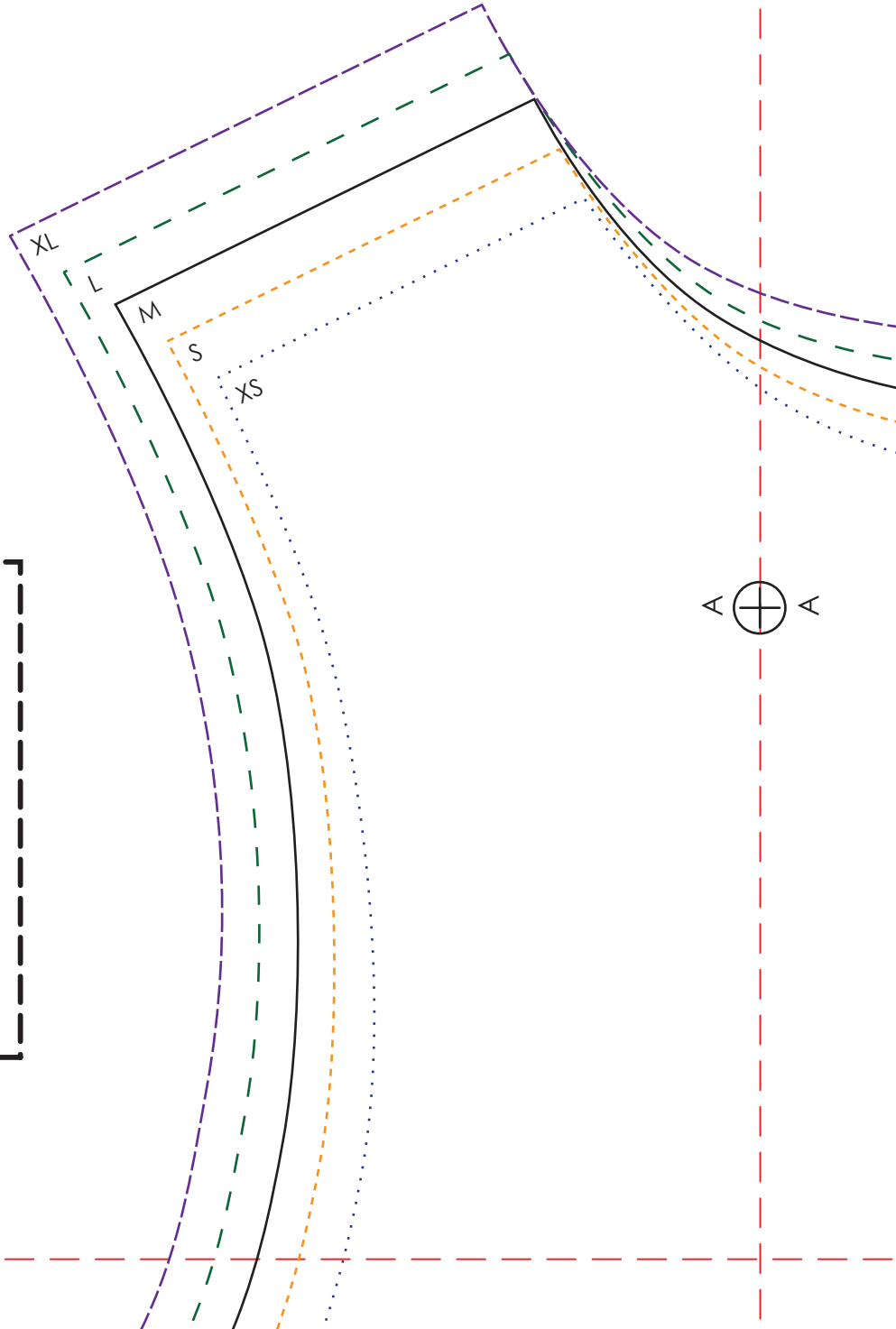

Unsere Näh und Stick Anleitung findest du auf unserem Blog unter:
www.nannapatterndesign.de

Unsere Schnittmuster sind nur für den privaten Gebrauch.
Bitte unbedingt an Dritte weitergeben, danke!

1

1

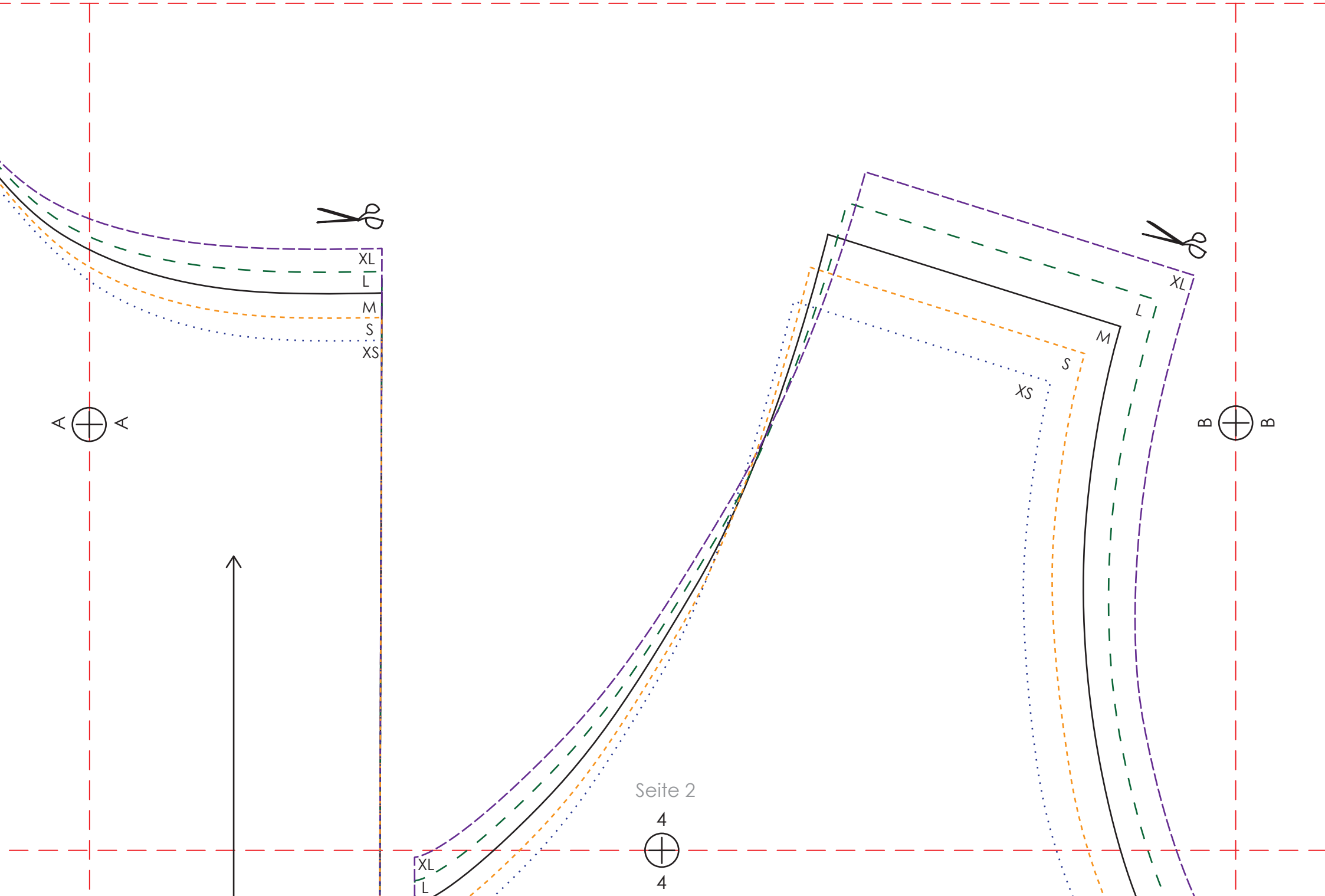
XL
L
M
S
XS
A
A
B
B
Seite 2
4
4

NANNA

PATTERN DESIGN

Stickvorlage zum Handsticken

„tanzende Frau"

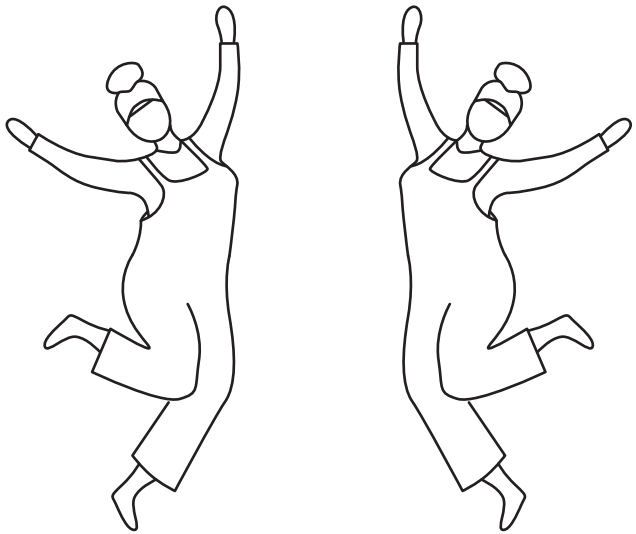

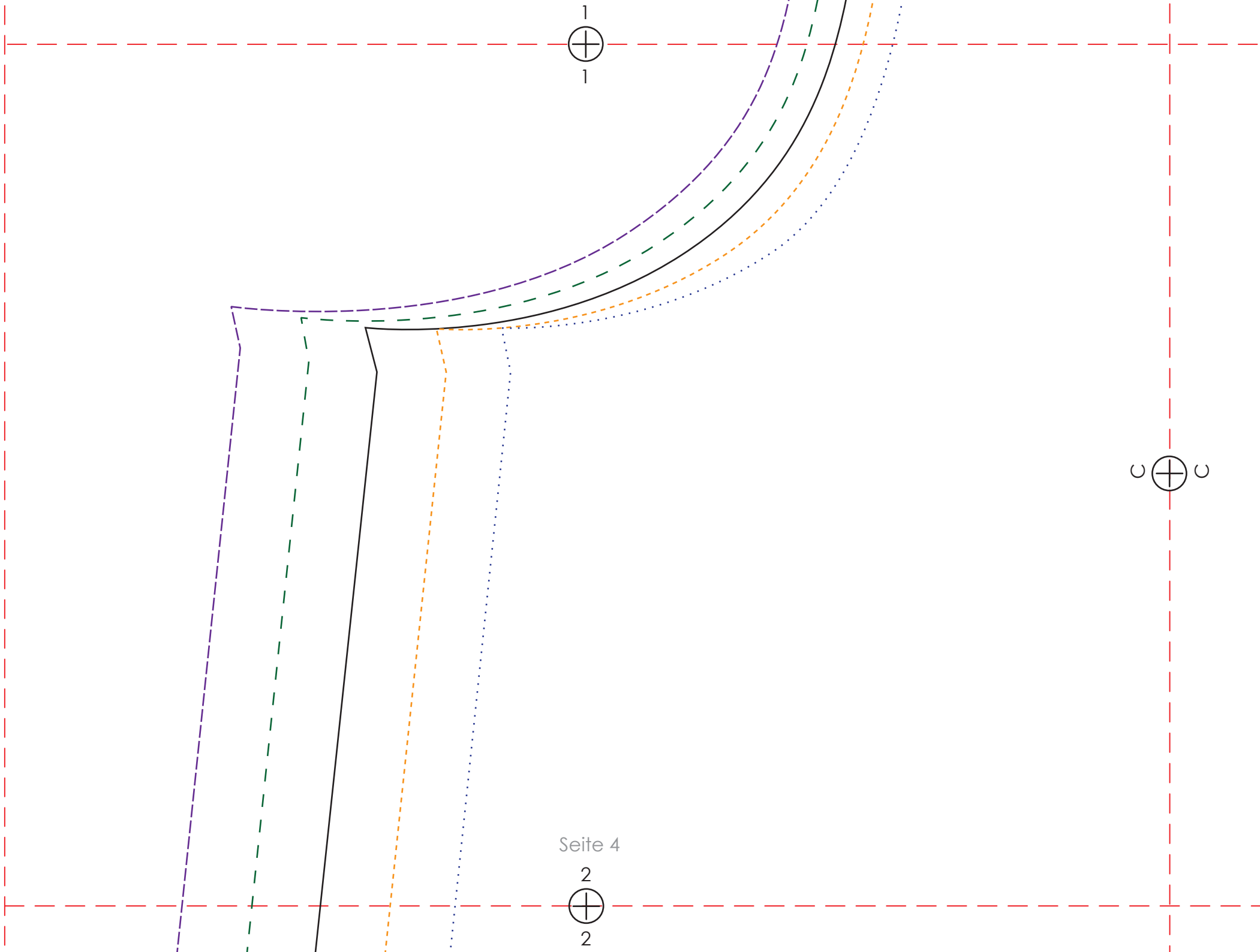
1
1
C
C
Seite 4
2
2

4
4
XL
L
M
S
XS
C
C
D
D
Seite 5
5
5
uch

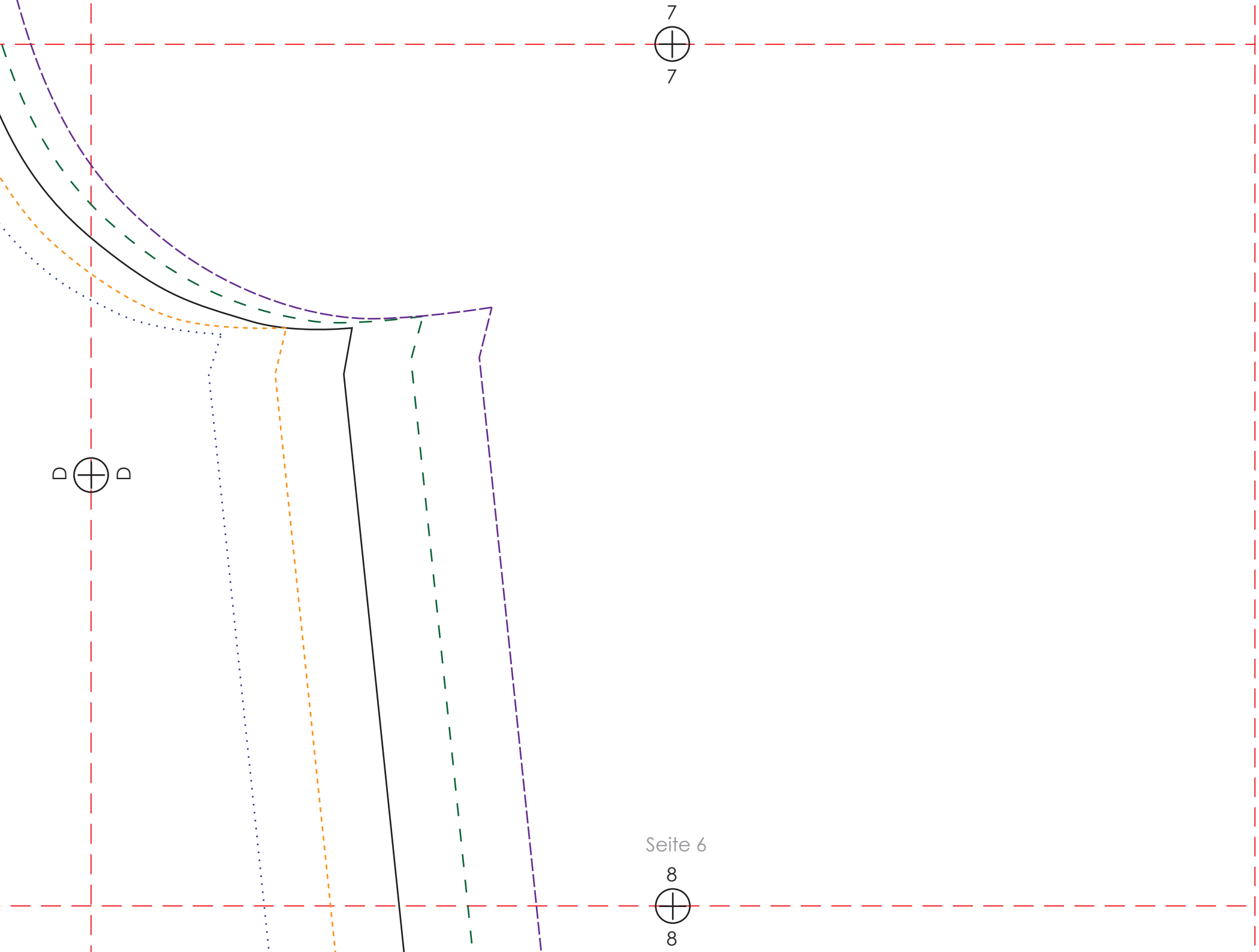
7
7
D
D
Seite 6
8
8

2

2

NANNA

PATTERN DESIGN

Top „Tilia“
Schnittteil: Rückteil
Inklusive 0,8cm Nahtzugabe
1x im Stoffbruch zuschneiden

E E

3

3

Fadenlauf

hintere Mitte und Stoffbruch

vordere Mitte und Stoffbruch

Fadenlauf

NANNA

PATTERN DESIGN

Top „Tilia“
Schnittteil: Vorderteil
Inklusive 0,8cm Nahtzugabe
1x im Stoffbruch zuschneiden

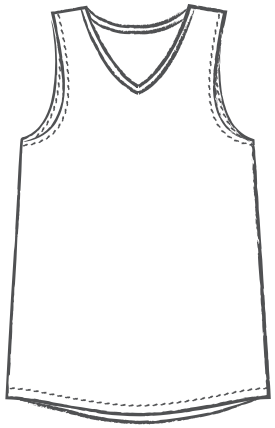

8

8

F

F

Seite 9

9

9

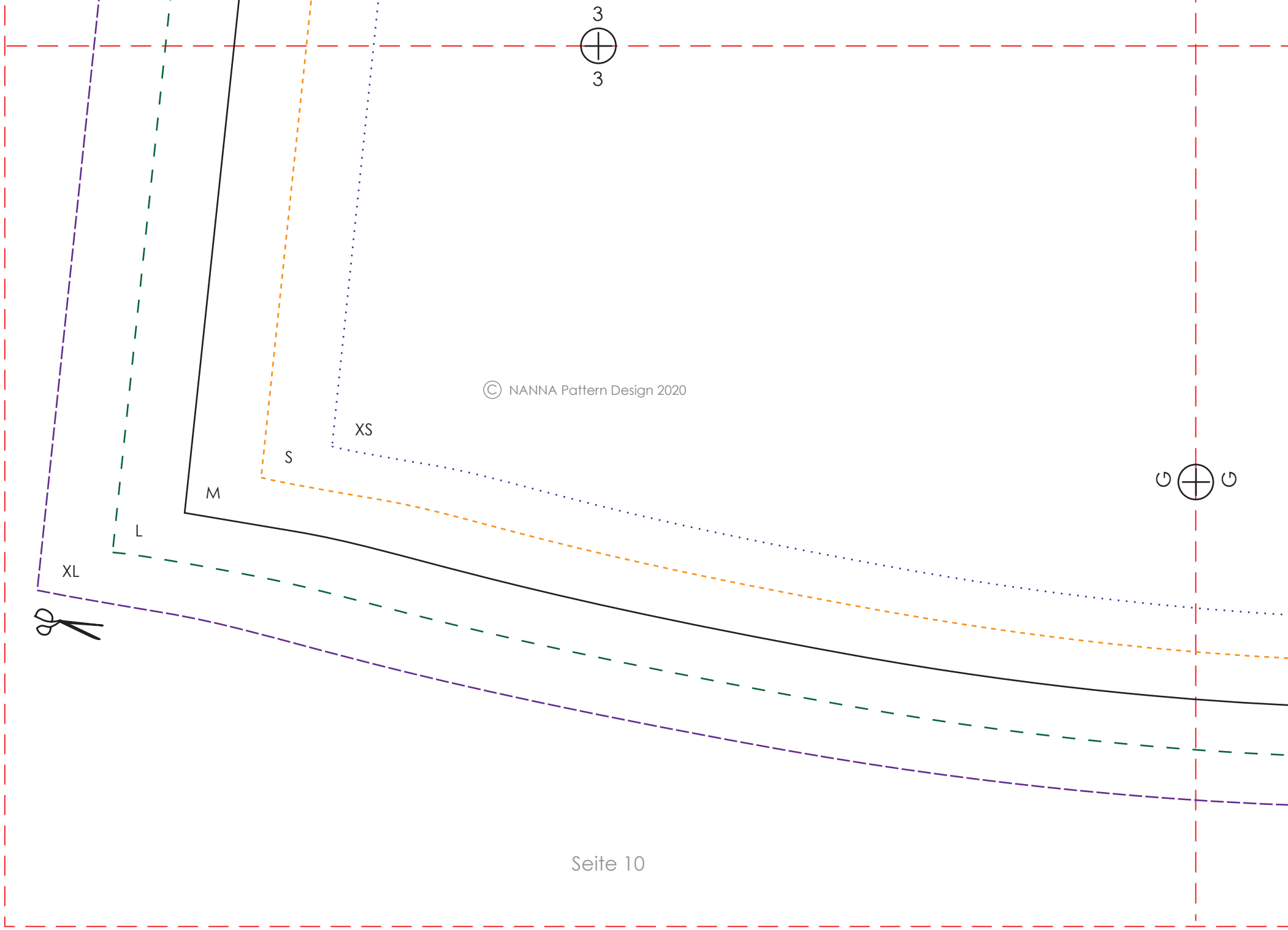
3
3
© NANNA Pattern Design 2020
XS
S
M
L
XL
G
G

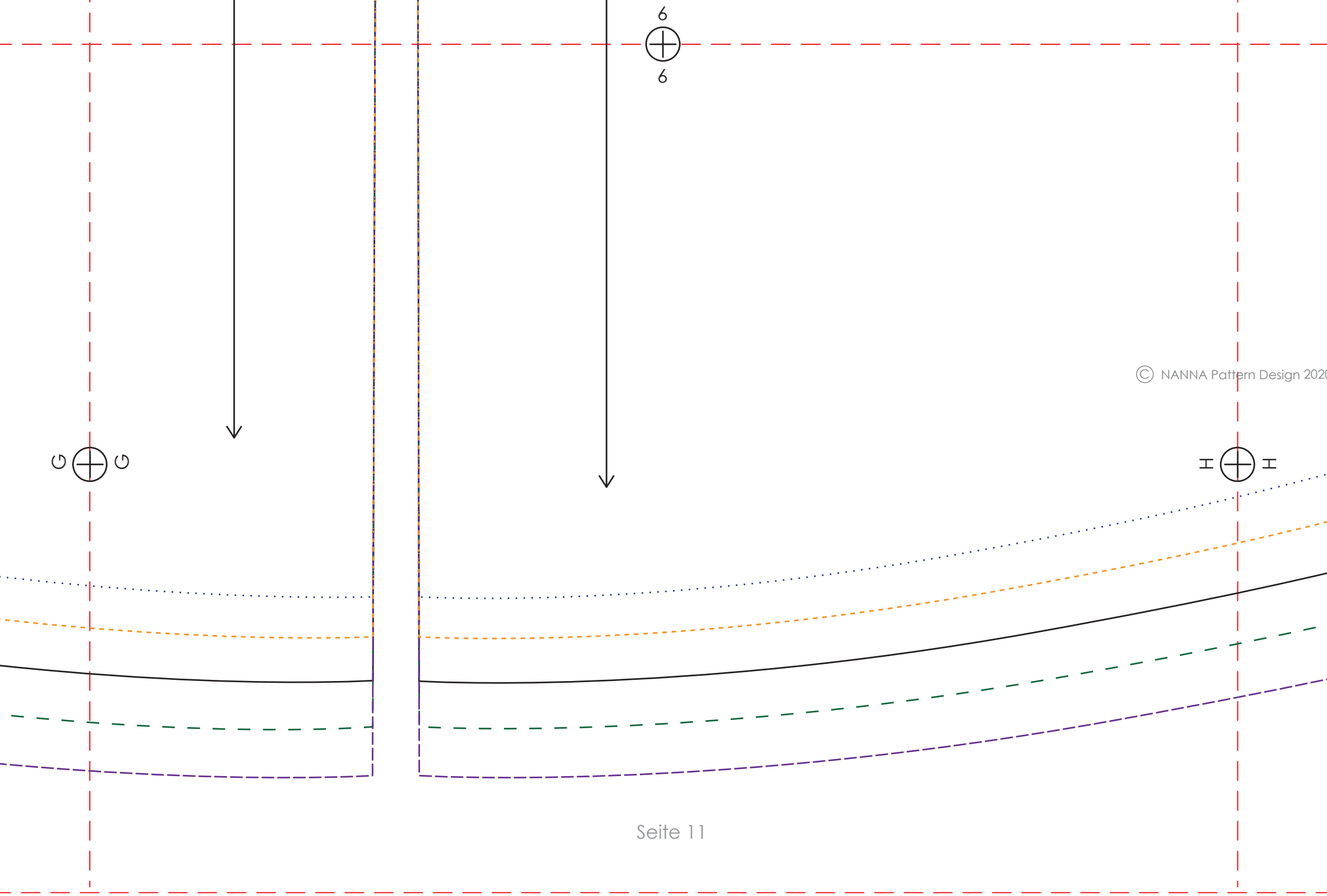

© NANNA Pattern Design 2020

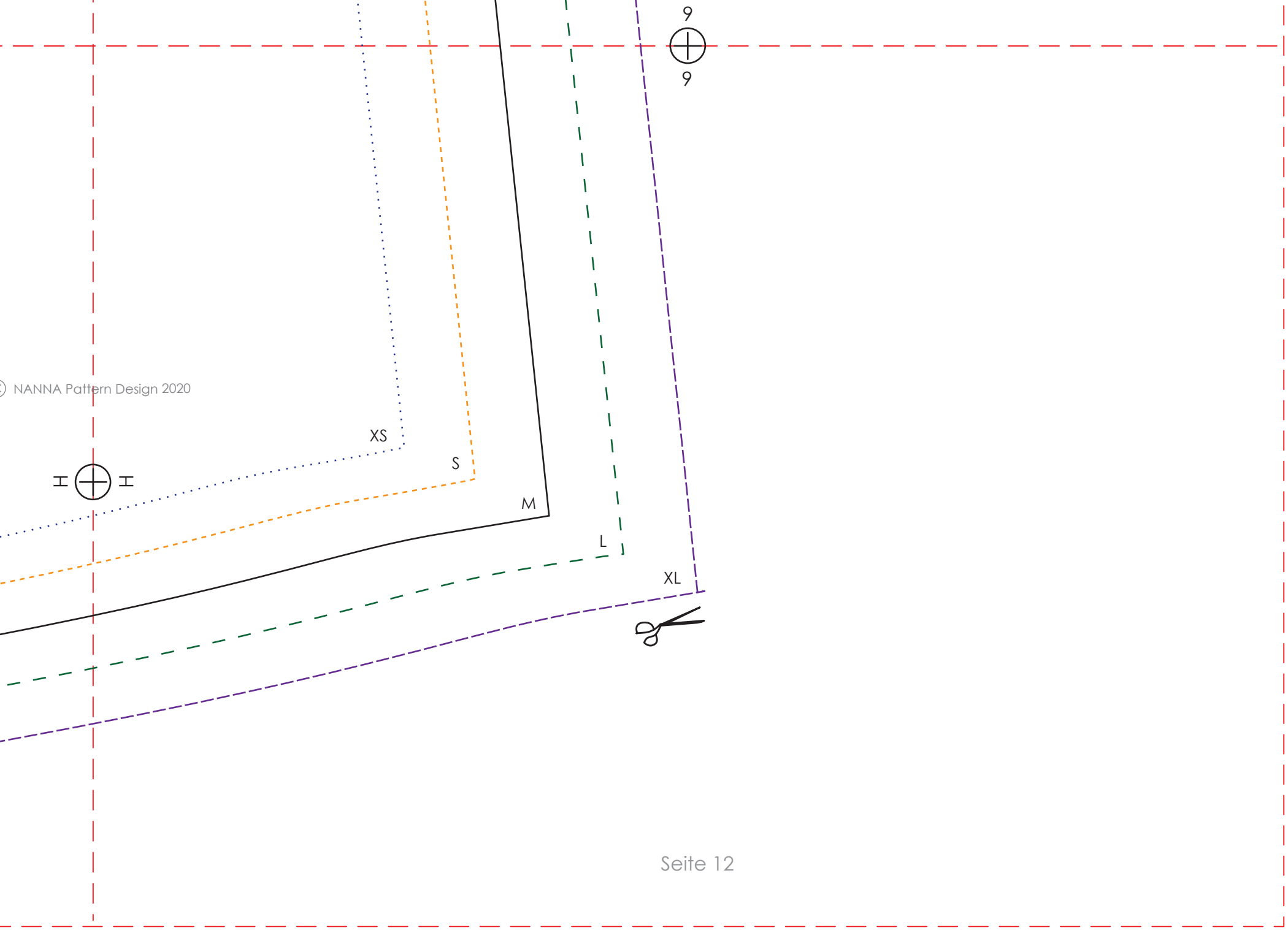
9
9
© NANNA Pattern Design 2020
XS
S
M
L
XL
H
H